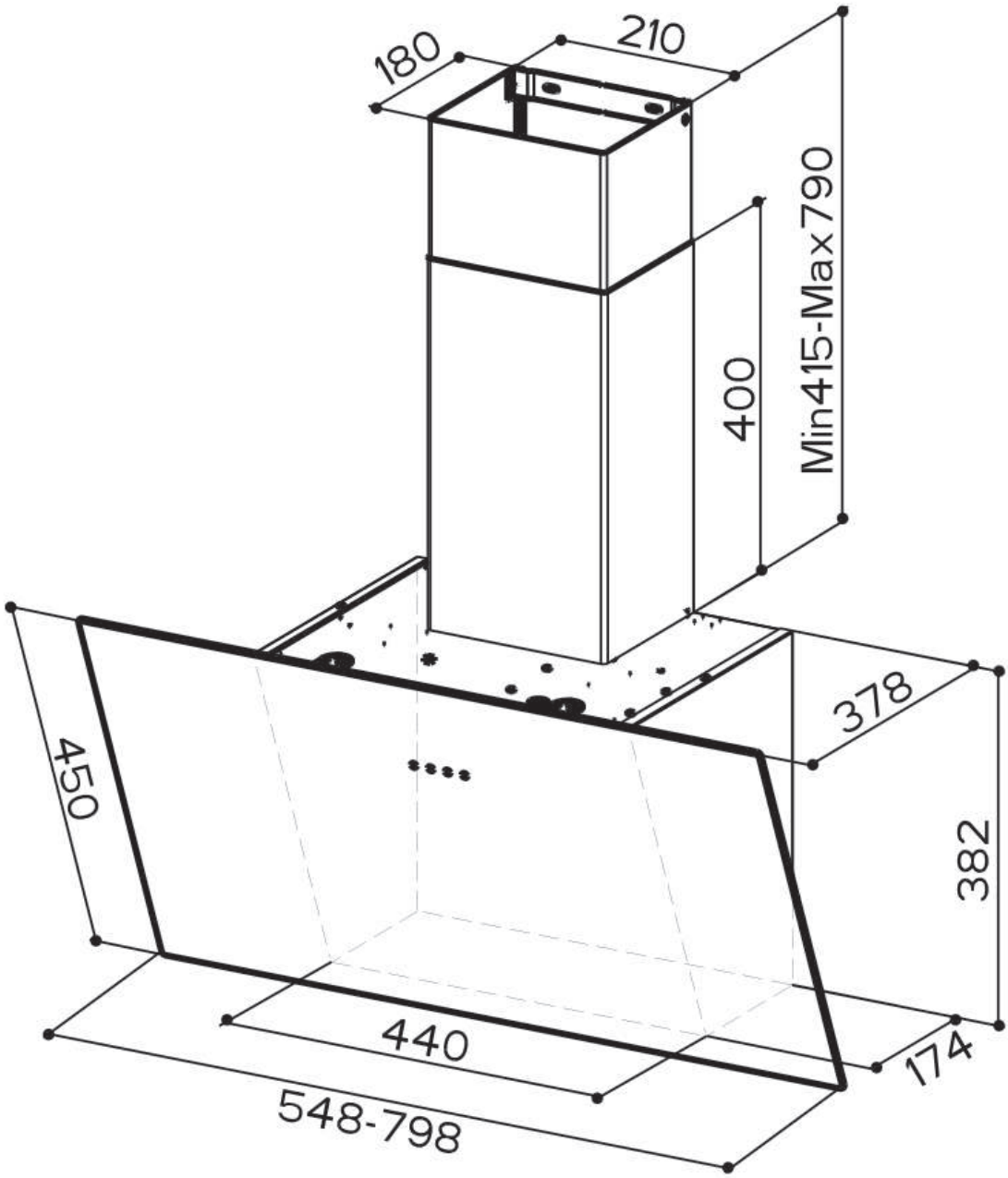
180
210
Min415-Max790
400
378
450
382
440
174
548-798