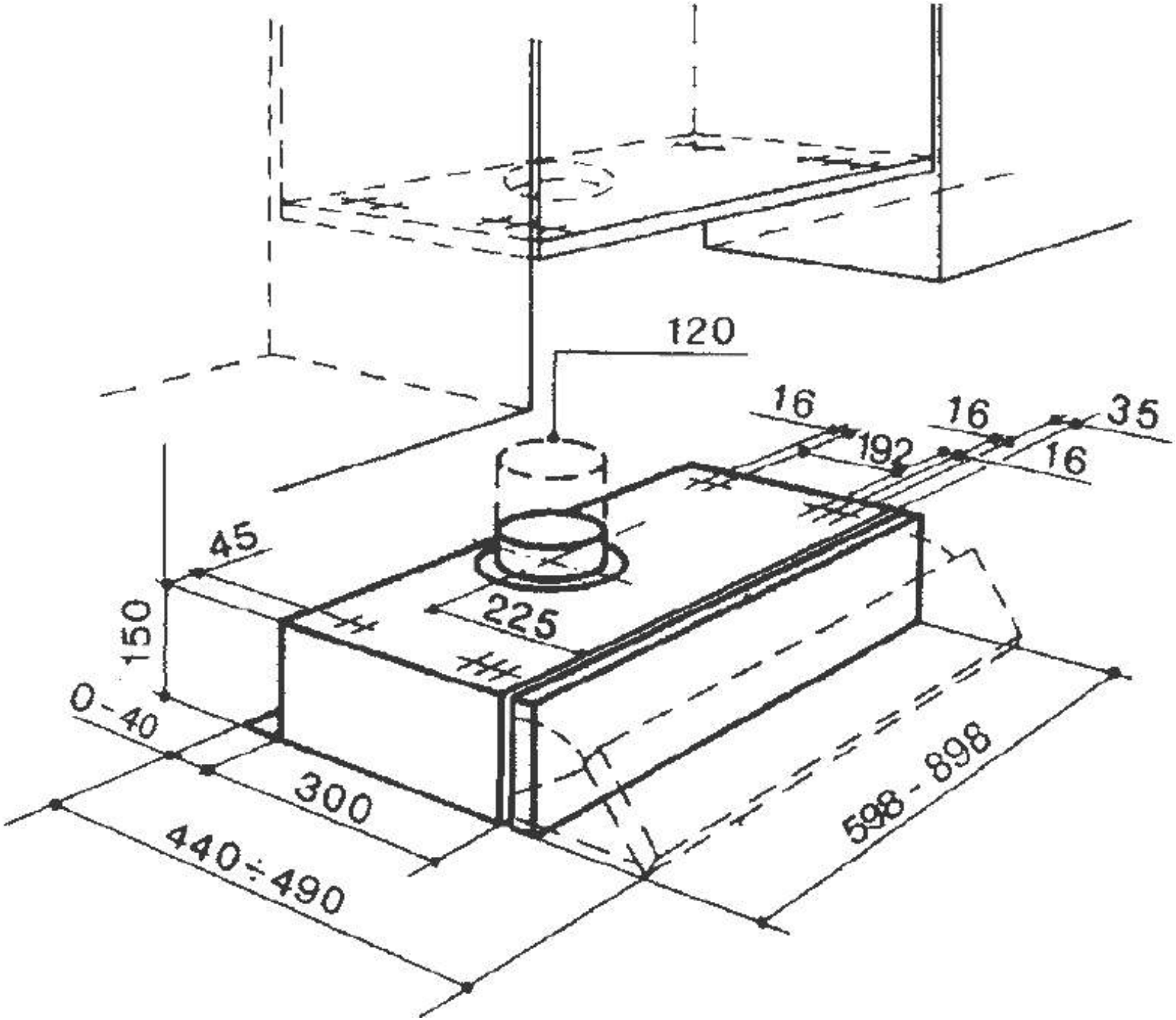

152 LG